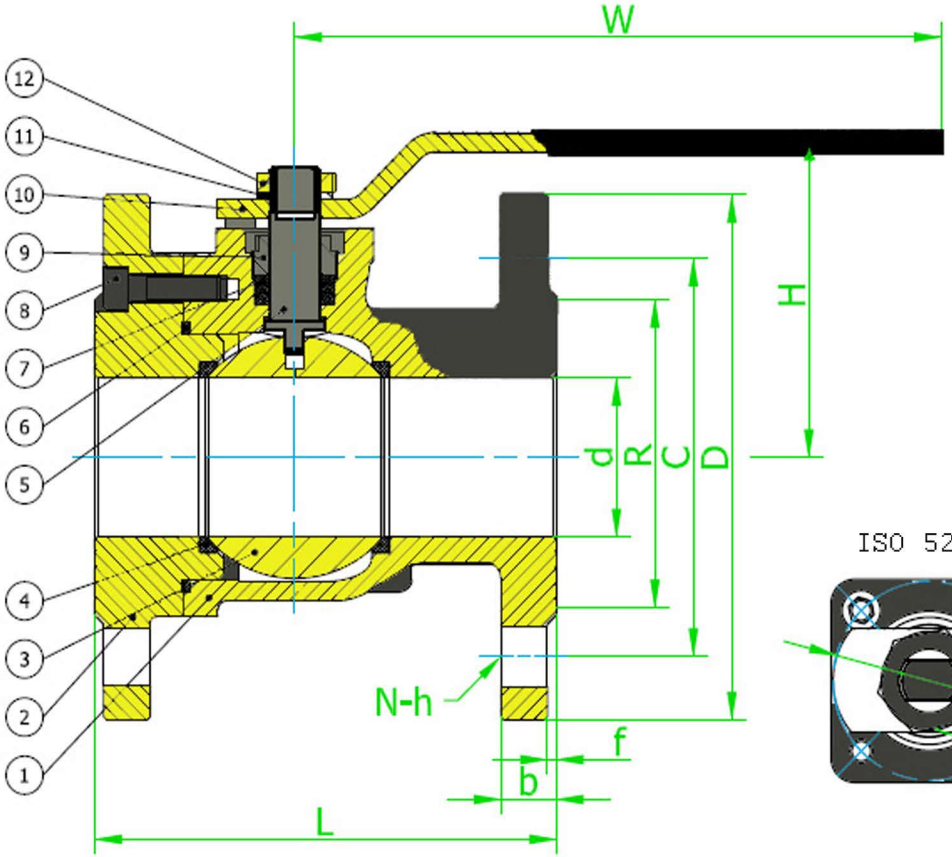

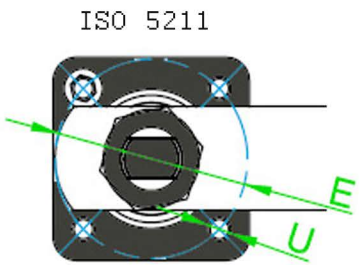

Stavební délka dle EN 558-1 F4
Připojovací rozměry přírub dle EN 1092-2 PN 16, typ B1
Rozsah pracovní teploty: -10°C až 150°C
Tlakové zkoušky dle EN 12 266-1
Připojovací příruba dle ISO 5211

Tabulka závislosti tlaku a teploty				
0,8MPa	1,1MPa	1,4MPa	1,5MPa	1,6MPa
150°C	130°C	110°C	100°C	90°C

DN	d	L	D	C	R	b	f	N	h	E	U	W	H	KW
20	20	120	105	75	58	16	2	4	14	42	9	160	73	45
25	25	125	115	85	68	16	2	4	14	42	9	160	77	60
32	32	130	140	100	78	18	2	4	18	42	9	160	82	100
40	40	140	150	110	88	18	3	4	18	50	14	250	92	170
50	50	150	165	125	102	20	3	4	18	50	14	250	99	265
65	61	170	185	145	122	20	3	4	18	70	17	280	121	510
80	74	180	200	160	138	22	3	8	18	70	17	280	130	790
100	95	190	220	180	158	24	3	8	18	70	17	280	144	1230
125	120	200	250	210	188	26	3	8	M16	102	22	354	185	1900
150	145	210	285	240	212	26	3	8	M20	102	22	354	204	2900

1	těleso	GLJ250	7.	ucpávka	PTFE
2	víko	GLJ250	8.	šroub	ocel
3	koule	SS420	9.	ucp.matice	ocel
4	sedlo	PTFE	10.	páka	ocel+Zn
5	vřeteno	SS420	11.	podložka	ocel+Zn
6	těsnění	PTFE	12.	matice	ocel+Zn
Poz.	název	materiál	Poz.	název	materiál

ARMEX®

Název

kulový kohout

ART77

Datum: 18.11.2013